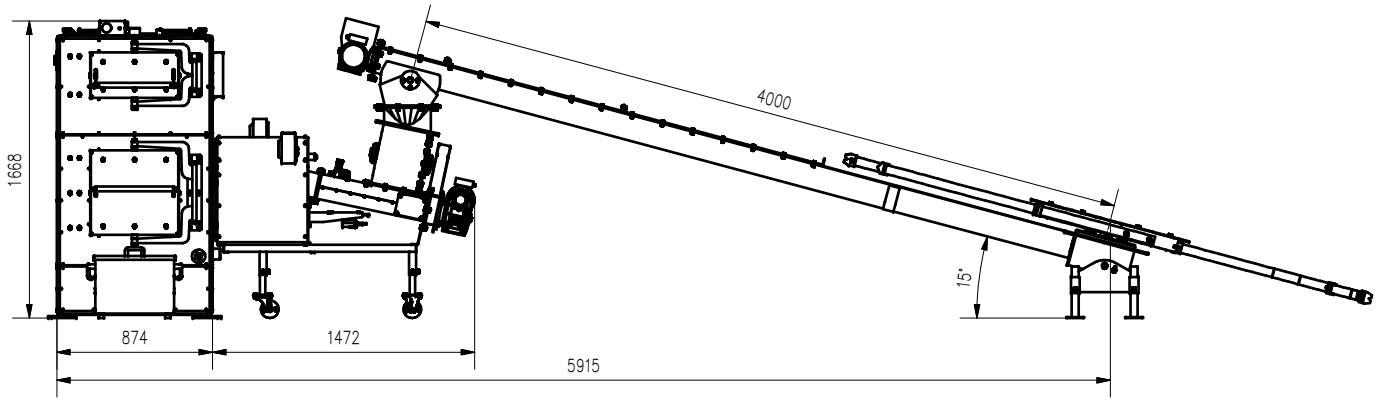

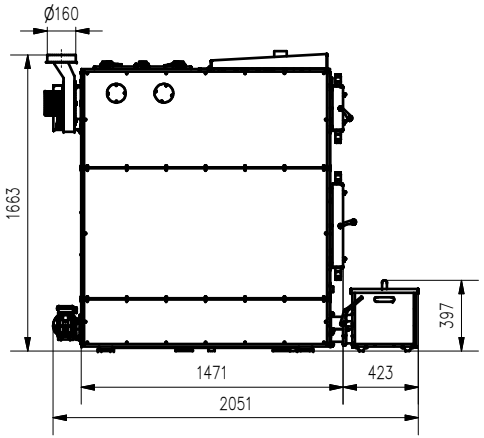

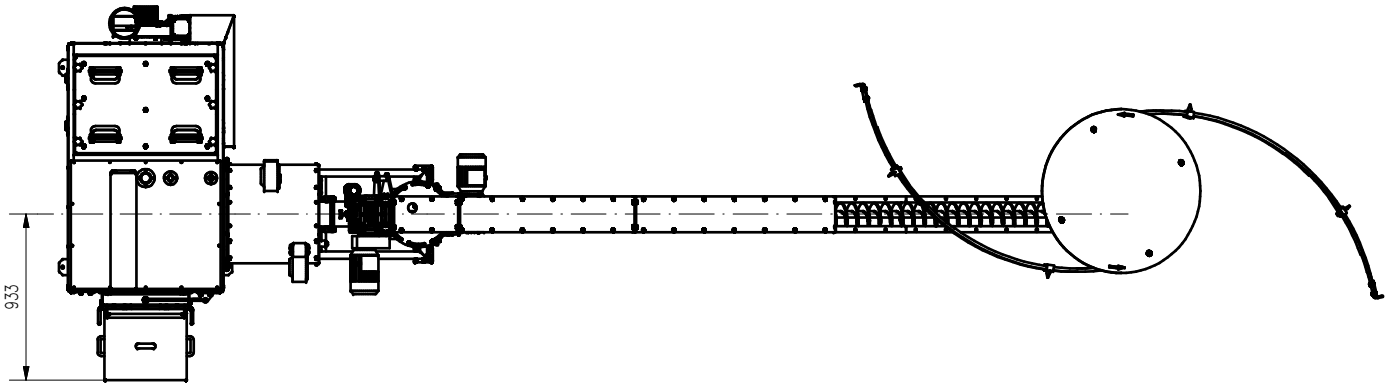

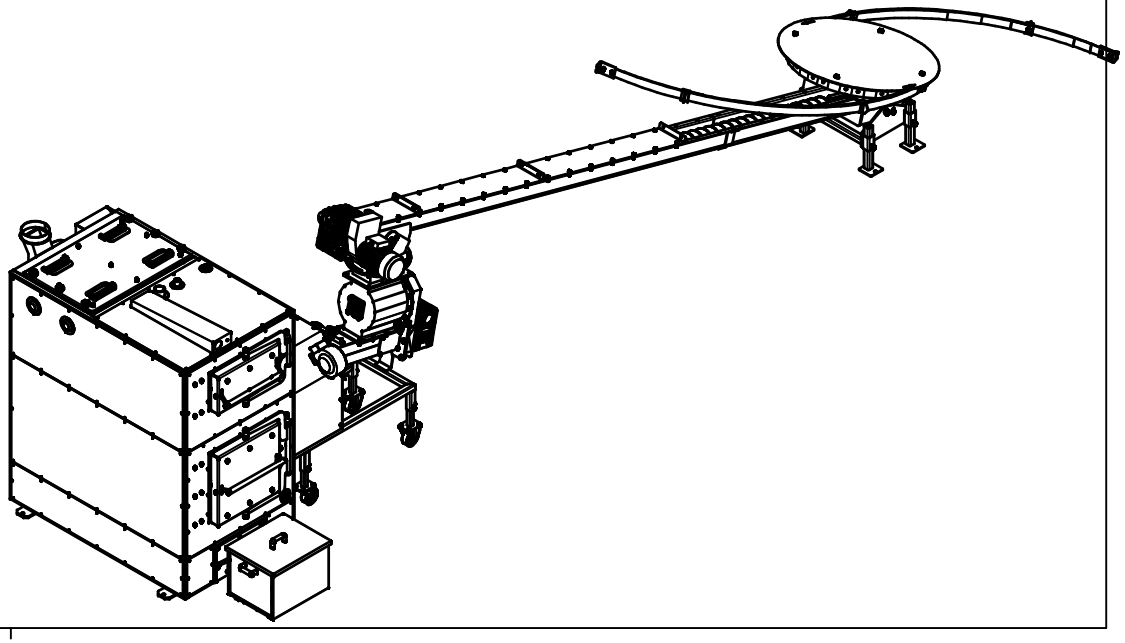

AZSBGZ120RA NS1244 P sup F